УТВЕРЖДЕН
приказом
АО «Мосинжпроект»
№ 1575 от 27.11. 2020 г.

# СТАНДАРТ

## Требования к безопасной эксплуатации и сигнальной маркировке строительных лесов, средств подмащивания, лестниц, трапов и мостиков модульного типа на объектах строительства

## СТО-75-01

**Москва**

## ФОРМУЛЯР ДОКУМЕНТА

**История документа**

| Ред | Дата | Описание основных изменений | Разработчик | Введено |
|---|---|---|---|---|
| 01 | 21.10.2020 | Выпуск первой редакции | Начальник управления ОТ и ПБ Зайков А.В. | Приказом АО «Мосинжпроект» от № |

**Примечания для пользователя**

Контрольный экземпляр текущей версии настоящего документа находится в Управлении ОТ и ПБ АО «Мосинжпроект». Прежде чем ссылаться на настоящий документ, пользователь обязан убедиться, что его твердая или электронная версия является текущей. За помощью обращайтесь к разработчику документа.

**Авторские права и ограничение ответственности**

Авторские права на данный документ принадлежат АО «Мосинжпроект». Все права защищены. Без получения предварительного письменного разрешения от владельца данного документа не разрешается воспроизводить, хранить в какой бы то ни было поисковой системе или передавать в любой форме или виде (электронном, бумажном, механическом и пр.) настоящий документ как частично, так и в полном объеме.

## Содержание

**Примечания для пользователя** ... 2

**Авторские права и ограничение ответственности** ... 2

**1. Назначение документа** ... 5

**1.2. Область применения** ... 5

**1.3 Термины и сокращения** ... 5

**2. Инвентарные строительные леса. Технические требования** ... 6

**2.2. Основные виды, типы и модели строительных лесов** ... 6

**2.3. Требования к соответствию строительных лесов** ... 8

**2.4.Требования к настилам, стойкам, рамам, опорным лестницам и прочим элементам строительных лесов** ... 9

**2.5. Приемка строительных лесов в эксплуатацию** ... 10

**2.5.1. Проверка строительных лесов по чек-листам** ... 10

**2.5.2. Периодичность процедуры осмотра и приемки строительных лесов** ... 10

**2.5.3. Процедура приемки строительных лесов** ... 11

**2.6. Эксплуатация строительных лесов** ... 11

**2.6.1. Сборка и разборка, безопасная эксплуатация строительных лесов** ... 11

**2.7 Испытания строительных лесов** ... 14

**2.7.1. Сроки испытаний строительных лесов** ... 14

**2.7.2. Ответственные лица и проведение испытаний строительных лесов** ... 14

**2.8 Система маркировки лесов для определения соответствия конструкций и модификации строительных лесов** ... 15

**2.8.1. Классификация системы маркировки** ... 15

**2.8.2. Требования к средствам маркировки** ... 15

**2.9. Требования к безопасному производству работ на строительных лесах** ... 16

**2.9.1. Условия допуска работников к работе на высоте** ... 16

**2.9.2. Требования к месту установки строительных лесов** ... 16

**2.9.3. Требования к безопасности производству работ на строительных лесах** ... 17

**2.9.4. Случаи приостановки работ на строительных лесах** ... 17

**2.10. Хранение строительных лесов** ... 17

**3. Средства подмащивания. Технические требования.** ... 18

**3.1. Тип, основные параметры средств подмащивания.** ..... 18
**3.2. Тип доступа к платформе** ..... 18
**3.3 Защитные ограждения** ..... 20
**3.5 Требования к конструкции** ..... 21
**3.7 Требования к эксплуатации передвижных средств подмащивания** ..... 21
**4. Трапы, мостики модульного типа. Технические требования** ..... 23
**4.1. Требования охраны труда при монтаже и эксплуатации трапов, мостиков модульного типа** ..... 25
**4.2 Хранение** ..... 25
**5. Приложение №1 Действующие нормы и правила** ..... 26
**Приложение №2 Чек-лист для ежедневной проверки лесов и средств подмащивания.** ..... 27
**Приложение №3 Средства маркировки** ..... 28
**Приложение №4 Журнал учета лесов и подмостей** ..... 29
**Приложение №5 Пример схемы эвакуации.** ..... 30
**Приложение №6. Акт приемки лесов в эксплуатацию** ..... 31
**(Рекомендуемый образец)** ..... 31
**Приложение 7. Форма наряда-допуска** ..... 33

## Введение

## 1. Назначение документа

Настоящий Стандарт устанавливает минимальные требования и описывает процесс производства строительно-монтажных работ при возведении, реконструкции, ремонта зданий и сооружений для организации рабочих мест на высоте при использовании строительных лесов, средств подмащивания, лестниц, трапов, мостиков модульного типа а также по организации безопасных проходов и переходов с использованием лестниц, трапов, мостиков модульного типа на объектах строительства Компании.

Данный документ включает в себя:

- Требования к размещению;
- Технические характеристики;
- Требования по безопасности;
- Описание процесса приемки и периодической проверки на соответствие;
- Требования к маркировке и визуализации.

Оснащение строительных объектов инвентарными строительными лесами, лестницами, трапами, мостиками модульного типа направлено на организацию процесса безопасного производства работ в Компании.

### 1.2. Область применения

Настоящий Стандарт распространяется на инвентарные строительные леса, средства подмащивания, лестницы, трапы, мостики модульного типа всех типов и моделей, применяемые при возведении, реконструкции и ремонте зданий и сооружений для размещения рабочих и материалов на участках производства строительно-монтажных работ.

Настоящий Стандарт не отменяет требования в области ОТ, ПБ и ООС, определенные законодательством, а устанавливает дополнительные требования к строительным лесам на объектах АО «Мосинжпроект» и ДЗО.

### 1.3 Термины и сокращения

В настоящем документе используются следующие термины и сокращения:

| № | Термин | Определение термина |
|---|---|---|
| 1 | Строительные леса | Временное вспомогательное сооружение для размещения рабочих и материалов при выполнении строительных, монтажных и других работ на высоте. Применяются как снаружи, так и внутри здания. |
| 2 | Средства подмащивания | Стационарные, подвесные или переносные вспомогательные конструкции, применяемые в качестве опоры. При работе на высоте выполняют функцию настила, не являются грузоподъемными. |

| | | |
|---|---|---|
| | мостики модульного типа | |
| 3 | АО «Мосинжпроект» (Общество) | АО «Мосинжпроект», дочерние и зависимые общества. |
| 3 | Организация | Подрядная организация, эксплуатирующая строительные леса. |
| 4 | Система маркировки лесов (информационная табличка) | Система информационных табличек, отражающая соответствие конструкции и модификации строительных лесов. Соответствуют - зеленые, изменена конструкция - желтые, не допускаются к работе - красные. |
| 5 | ППР | Проект производства работ. |
| 6 | Руководитель работ по установке и демонтажу строительных лесов | Работник подрядной организации, назначенный приказом осуществляющий руководство по монтажу и демонтажу строительных лесов, а также ремонт строительных лесов. |
| 7 | Руководитель работ по эксплуатации строительных лесов | Работник подрядной организации, назначенный приказом осуществляющий руководство работ с использованием строительных лесов. |
| 8 | Журнал приемки и осмотра строительных лесов и подмостей | Нормативный документ организации, содержащий результаты приёмки и осмотра (измерений, испытаний) лесов и подмостей и выводы о годности (или негодности) их к эксплуатации. |
| 9 | Представитель службы ОТ ПБ и ООС | Работник службы ОТ, ПБ и ООС, прошедший обучение и проверку знаний требований охраны труда и настоящего Стандарта. |
| 10 | ДЗО | Дочерние и зависимые общества АО «Мосинжпроект» |

## 2. Инвентарные строительные леса. Технические требования

### 2.2. Основные виды, типы и модели строительных лесов

Строительные леса должны быть изготовлены по типовым проектам и взяты организацией на инвентарный учет. На инвентарные леса и другие средства подмащивания должен иметься паспорт завода-изготовителя. Стальные конструкции средств подмащивания должны быть огрунтованы и окрашены. Окраска средств подмащивания должна соответствовать требованиям государственных стандартов.

Гарантийный срок эксплуатации - не менее 12 месяцев со дня начала эксплуатации, при условии соблюдения потребителем правил эксплуатации, транспортирования и хранения, установленных настоящим стандартом.

Срок эксплуатации инвентарных лесов должен быть не более 10 лет.

Строительные леса представляют собой конструкцию, которая используется для обеспечения возможности выполнения строительных и монтажных работ:

- возведения конструкций;
- реконструкции сооружений;
- проведения ремонтов зданий, их облицовки.

В зависимости от своего внешнего вида строительные леса могут иметь форму:
- клина;
- чашечную;
- штыревую;
- рамную;
- трубчатую;
- передвижную;
- подвесную.

Каждый из типов конструкции отличается по особенностям сборки и эксплуатации.

**Типы строительных лесов**

| Наименование | Область применения | Нагрузка | Высота строительных лесов |
|---|---|---|---|
| Свободностоящие леса | Для специальных работ в строительстве, например, для теплоизоляционных на высоких горизонтальных трубопроводах и, кроме того, могут использоваться в качестве защитного экрана, силового каркаса, строительной вышки, временной трибуны и т.п. | Не более 200 кгс/м2. | Не более 14-20 м |
| Навесные леса | Навешиваются кронштейнами в проемы здания и закрепляются различными способами за элементы здания (стены, перекрытия, колонны). | До 200 кг/м2. | При работах на высоте более 100м |
| Подвесные (Струнные, тросовые, консольные) | Применяются при возведении, реконструкции и ремонте зданий, если использовать нулевой уровень в качестве опорной площадки невозможно | До 200 кг/м2. | При работах на высоте более 100м |
| Приставные леса | Применяются для строительных работ снаружи и внутри здания. | До 200 кгс/ м2 | До 100 м |

**Модели строительных лесов**

| Наименование | Характеристика | Высота, м |
|---|---|---|
| Рамные леса | Собираются из готовых трубчатых рамок-секций. Тонкостенные трубы в заводских условиях сварены в секции, из которых на стройплощадке собираются опорные конструкции. | 20 - 100 |
| Клиновые | Высокая прочность и соединение труб под нестандартными углами. | 60 - 100 |
| Штыревые | Собираются в единое целое прямо на рабочей площадке из отдельных труб | 40 - 60 |
| Хомутовые | конструкции максимально устойчивые, соединения можно сочетать с другими способами крепления элементов | 30 -80 |

Выбор и расчет конструкций строительных лесов производится на основании технических характеристик (шага яруса, ширины прохода, расстояния между стойками вдоль фасада, а также допустимой грузоподъемности) и с учетом нормативных требований.

## 2.3.Требования к соответствию строительных лесов

Леса должны соответствовать следующим требованиям:

- Соблюдение основных размеров и типов выпускаемых изделий;
- Производство с учетом климата местности, в которой леса будут непосредственно использоваться;
- Применение труб без резьбовой нарезки, они должны быть без вмятин, трещин и прочих дефектов;
- Способность выдерживать максимально заявленную нагрузку по паспорту изделия;
- Леса должны закрепляться только металлическими элементами крепления (болтами, струнами, хомутами, скобами и т. п.);
- Прочность перекрытий;
- Обработка бортового ограничителя и деревянных щитов настила огнезащитными составами;
- Наличие ограждений для защиты от падения людей с высоты.
- Соблюдение норм по минимальной высоте перил, она должна быть не менее 1,1 метра.
- В местах подъема людей на леса и подмости должны быть вывешены плакаты с указанием значения и схемы размещения нагрузок.
- Наличие не менее одного промежуточного горизонтального элемента.

- Соблюдение требований по высоте бортового ограничителя, которая должна быть 0,15 м.
- Общая масса одной сборочной единицы не должна быть более 30 кг.
- Наличие в конструкции строительных лесов лестниц, оборудованных для подъема людей, максимально возможное расстояние между ними должно составлять не более 40 метров.
- Наличие заземления.
- Наличие защиты от удара молнии.
- Наличие сигнальной окраски.

## 2.4.Требования к настилам, стойкам, рамам, опорным лестницам и прочим элементам строительных лесов

Леса должны быть укомплектованы стальными прессованными, сварными, решетчатыми настилами.

Решетчатый настил должен состоять из несущих стальных полос разных размеров и специально подготовленных соединительных (поперечных) прутков, соединенных в местах их пересечения методом кузнечнопрессовой сварки. Несущие полосы, расположенные в одном направлении параллельно друг другу с заданным шагом, воспринимают рабочую нагрузку и определяют длину настила. Связующие прутки объединяют несущие полосы между собой. Сварной настил изготавливается с элементами противоскольжения (зазубренный) – зуб пилы S4 или зуб-трапеция S5

Ширина настилов на лесах и подмостях должна составлять не менее 1,5 м, высота между настилами в свету не менее 1,8 м. Настил должен иметь ровную поверхность, зазоры между щитами могут быть до 10 мм.

При укладке элементов настила на опоры необходимо проверить прочность закрепления и убедиться в невозможности сдвига этих элементов.

Опоры и подвески настилов должны рассчитываться с достаточным запасом прочности, предусматривающим подъем на них максимально возможного количества рабочих и материалов.

Стойки, рамы, опорные лестницы и прочие вертикальные элементы строительных лесов должны быть установлены по отвесу и раскреплены связями согласно проекту. Опорные стояки должны быть надежно укреплены распорами и раскосами от расшатывания.

Настилы строительных лесов и подмостей, расположенные на высоте 1,3 м и выше от уровня земли или перекрытий, должны иметь ограждения, состоящие из стоек, перил ограждения высотой не менее 1,1 м, одного промежуточного горизонтального элемента и бортового ограничителя высотой 0,15 м. Расстояние между стойками поручней должно быть не более 2 м.

Ограждения и перила должны выдерживать сосредоточенную статическую нагрузку 700 Н (70 кгс).

Бортовые ограничители должны устанавливаться на настил, а элементы перил крепить к стойкам с внутренней стороны.

При выполнении работ с строительных лесов высотой 6 м и более должно быть не менее двух настилов: рабочий (верхний) и защитный (нижний), а каждое рабочее место на лесах, примыкающих к оборудованию, зданию или сооружению, должно быть, кроме того,

защищено сверху настилом, расположенным на расстоянии по высоте не более 2 м от рабочего настила.

Работы в нескольких ярусах по одной вертикали без промежуточных защитных настилов между ними запрещаются.

Проемы в настиле строительных лесов для выхода с лестниц должны быть ограждены. Угол наклона лестниц должен быть не более 60° к горизонтальной поверхности. Наклон трапа должен быть не более 1:3.

Для подъема груза на леса должны быть предусмотрены блоки, укосины и другие средства малой механизации, которые следует крепить согласно проекту.

Проемы для перемещения грузов должны иметь четырехсторонние ограждения.

Вблизи проездов леса и другие средства подмащивания должны устанавливаться на расстоянии не менее 0,6 м от габарита транспортных средств.

## 2.5. Приемка строительных лесов в эксплуатацию

### 2.5.1. Проверка строительных лесов по чек-листам

На всех строительных объектах ежедневный осмотр и приемку строительных лесов производитель работ должен осуществлять по чекам-листам (Приложение 2). Чек – лист состоит из 11-ти пунктов. Напротив каждого требования в графе должна быть подпись ответственного лица о соответствии. В случае несоответствия хотя бы одного пункта, леса к работе не допускаются.

### 2.5.2. Периодичность процедуры осмотра и приемки строительных лесов

Перед монтажом строительных лесов на строительном объекте приказом назначается лицо, ответственное за производство работ для осуществления контроля по чек-листу в следующих случаях:

- перед началом эксплуатации строительных лесов;
- после несчастного случая на строительных лесах или другого происшествия, который может повлиять на устойчивость конструкции строительных лесов;
- после ремонта;
- каждые 30 дней;
- при внесении изменений в конструкцию строительных лесов.

Производитель работ осматривает леса перед началом работ каждой рабочей смены. Результаты осмотра записываются в журнале учета лесов и подмостей (Приложение №4).

Ответственный за безопасную организацию работ на высоте организации, работники которой будут выполнять работы с применением данных лесов, осматривает леса по чек-листу (приложение 2):

- не реже 1 раза в 10 рабочих смен;
- после воздействия экстремальных погодных или сейсмических условий, других обстоятельств, которые могут повлиять на их прочность и устойчивость.

Дополнительному осмотру подлежат леса, расположенные на открытом воздухе, после дождя или оттепели, которые могут повлиять на несущую способность основания под ними, а также после механических воздействий.

При обнаружении деформаций леса должны быть исправлены и приняты повторно в соответствии с требованиями настоящего Стандарта.

### 2.5.3. Процедура приемки строительных лесов

Перед эксплуатацией строительных лесов руководитель работ по установке строительных лесов и руководитель работ по эксплуатации осуществляют следующие действия:

- лично проводят оценку безопасности строительных лесов (наличие связей и креплений, обеспечивающих устойчивость, узлы отдельных элементов, рабочие настилы и ограждения, вертикальность стоек, надежность опорных стоек и заземление);
- проводят проверку основных 11-ти пунктов чек-листа и ставят подписи в каждой графе;
- до начала работ отражают информацию в акте (приложение 6) и в «Журнале учета лесов и подмостей» (Приложение 4);
- руководитель работ по эксплуатации строительных лесов принимают решение о вывешивании на лесах определенной таблички соответствия строительных лесов (зеленая, желтая, красная) и заполняет графы выбранной таблицы;
- приглашается представитель службы ОТ ПБ и ООС подрядной организации, который визуально осматривает леса и ставит подпись в таблице.

По результатам проверки оформляется акт приемки лесов (приложение 6), который подписывается руководителями по установке и эксплуатации лесов и утверждается главным инженером, руководителем строительства (либо лицом его заменяющим) организации, принимающей леса в эксплуатацию. Допускается утверждение акта приемки лесов, сооружаемых подрядной организацией для своих нужд, начальником участка этого предприятия.

В случае, если в процессе обследования строительных лесов обнаруживаются недостатки, которые в дальнейшем могут привести к причинению вреда здоровью и жизни работников, заносится запись в журнал осмотра лесов, леса выводятся из эксплуатации, вешается красная информационная таблица.

## 2.6. Эксплуатация строительных лесов

### 2.6.1. Сборка и разборка, безопасная эксплуатация строительных лесов

Сборка и разборка строительных лесов должны производиться с соблюдением последовательности, предусмотренной ППР или технологической документацией, содержащей требования безопасности.

Рабочие, участвующие в сборке и разборке строительных лесов, должны быть обучены и проинструктированы о способе и последовательности производства работ и мерах безопасности.

Доступ посторонних людей в зону, где устанавливаются или разбираются леса и подмости, должен быть закрыт.

Электрические провода, расположенные ближе 5 м от строительных лесов, на время их установки или разборки должны быть обесточены и заземлены, или заключены в короба, или демонтированы.

На время работ на высоте проход внизу должен быть запрещен и опасная зона ограждена на расстоянии не менее 0,3 высоты строительных лесов или подмостей и обозначена знаками безопасности.

Знаки безопасности должны быть выполнены в формате автомобильных знаков, из световозвращающих и фотолюминесцентных материалов. По конструктивному исполнению должны быть плоскими.

Леса, расположенные в местах проходов в здание, должны иметь защитные козырьки и сплошную боковую обшивку для защиты людей от случайно упавших сверху предметов.

Защитные козырьки должны выступать за леса не менее чем на 1,5 м и иметь наклон 20° к горизонту.

Высота проходов в свету должна быть не менее 1,8 м.

Зазор между стеной здания или оборудованием и рабочим настилом строительных лесов, устанавливаемых возле них, не должен превышать 50 мм при каменной кладке и 150 мм при отделочных работах.

При производстве теплоизоляционных работ зазор между изолируемой поверхностью и рабочим настилом не должен превышать двойной толщины изоляции плюс 50 мм. Зазоры более 50 мм во всех случаях, когда не производятся работы, необходимо закрывать.

Подвесные леса во избежание раскачивания должны быть приклеплены к прочным частям здания (сооружения) или конструкциям.

Укладка настила на пальцы подвесных строительных лесов и пользование ими допускаются после прочного закрепления элементов, к которым леса подвешены.

Укрепление крючков, хомутов и пальцев подвесных строительных лесов на монтируемых или ремонтируемых элементах конструкций должно производиться до их подъема.

Крючья для подвески строительных лесов должны быть заранее испытаны статической нагрузкой, превышающей рабочую в 2 раза, в течение не менее 15 мин. Результаты испытания оформляются актом.

Для люлек и передвижных строительных лесов следует применять в качестве грузового каната стальные канаты с коэффициентом запаса прочности не менее девятикратного. Число зажимов крепления канатов должно быть расчетным, но не менее трех. Коэффициент запаса прочности каната ловителя по максимальному динамическому усилию при аварийном срабатывании ловителя при обрыве грузового каната должен быть не менее 3.

Настилы подвесных строительных лесов должны быть ограждены с наружной и торцевой сторон.

Сообщение между ярусами подвесных строительных лесов должно осуществляться по жестко закрепленным лестницам.

Лебедки, служащие для подъема и опускания передвижных строительных лесов и люлек, должны соответствовать требованиям "Правил устройства и безопасной эксплуатации грузоподъемных кранов".

Тросы (канаты) в местах присоединения их к люльке или к передвижным лесам и барабану лебедки должны быть прочно закреплены. Движение тросов при подъеме и

опускании люлек и передвижных строительных лесов должно быть свободным. Трение тросов о выступающие конструкции не допускается. Люльки и передвижные леса, с которых работа не производится, должны быть опущены на землю. При перемещении люлек и строительных лесов необходимо следить за правильной навивкой троса на барабан лебедки.

Лебедки, применяемые для подъема и опускания люлек и передвижных строительных лесов, должны быть укреплены на фундаменте или снабжены балластом для обеспечения их устойчивости при двойной рабочей нагрузке. Балласт должен быть прочно закреплен на раме лебедки согласно паспортных данных завода изготовителя.

Люльки по всему периметру должны иметь ограждение. Высота ограждения с нерабочих сторон должна быть не менее 1,3 м, а со стороны фронта работы - не менее 1 м. Высота бортового ограждения по всему периметру должна быть не менее 0,15 м. Устройство дверей в ограждении люлек не допускается. Несущие элементы ограждения люлек должны выдерживать нагрузку не менее 700 Н (70 кгс), приложенную к ограждающему поручню в направлении, перпендикулярном к его оси, поочередно в горизонтальной и вертикальной плоскостях. Крюк для подвешивания люльки должен быть снабжен предохранительным замком для предупреждения ее падения.

Ежедневно перед работой должны проверяться состояние люлек, передвижных строительных лесов и канатов и проводиться испытание по имитации обрыва рабочего каната.

Максимальная высота падения люлек и передвижных строительных лесов до остановки их ловителями должна быть не более 0,15 м.

Каждый узел металлоконструкций опорных, подвесных и передвижных строительных лесов и люлек после изготовления должен быть подвергнут контролю и испытанию, о чем должен быть составлен акт приемки. После этого осуществляется контрольная сборка строительных лесов, которые дополнительно проверяются и испытываются.

Контрольная сборка опорных строительных лесов должна производиться без особых усилий, при этом должны проверяться:

- правильность установки всех узлов внешним осмотром;
- вертикальность установки стоек с помощью отвеса (угол наклона должен быть не более 1°);
- легкость соединения ригелей, поручней (барьеров) и бортов со стойками;
- плотность прилегания крюков лестницы к ригелям, а нижних концов - к настилам;
- надежность установки и закрепления стоек;
- надежность крепления ограждения проемов на ригелях и настилах;
- наличие бортов, исключающих возможность падения инструмента, кусков материала и т.п.

Подача материалов на леса производится кранами (лебедками) сверху, также через оконные и иные проемы в стене здания.

Если леса находятся в зоне работы крана, то совмещение операций крана, например, подъема груза и поворота стрелы, не производится.

Груз перемещается краном над верхней точкой лесов на высоте не менее чем на 1 м. Груз опускается краном на настил на минимальной скорости, плавно и без толчков.

Маркировка лесов на несущих элементах должна сохраняться и восстанавливаться при необходимости в течение всего срока эксплуатации. Маркировка должна содержать сведения о предприятии-изготовителе, обозначение лесов, номер партии и дату изготовления.

## 2.7 Испытания строительных лесов

### 2.7.1. Сроки испытаний строительных лесов

Сроки проведения периодических испытаний: полное техническое освидетельствование – не реже 1 раза в год, частичное – не реже 1 раза в неделю.

Сроки проведения визуальных осмотров: еженедельно.

Сроки проведения периодических испытаний подмостей передвижных: сборно-разборные – не реже 1 раза в год нагрузкой, превышающей нормативную нагрузку в 1,25 раза.

Сроки проведения визуальных осмотров подмостей передвижных: не реже 1 раза в месяц.

### 2.7.2. Ответственные лица и проведение испытаний строительных лесов

Руководитель эксплуатирующей организации (работодатель) назначает приказом ответственное лицо за эксплуатацию строительных лесов. Ответственный должен организовывать проведение испытаний строительных лесов.

Передвижные или подвесные строительные леса, испытываются статической нагрузкой, которая превышает расчетную на 10-50 %. После чего полученные результаты заносятся в акте приемки и в журнал приемки и осмотра фасадных лесов. В случаях если подвесные или передвижные строительные леса используются многократно необходимо что бы нагрузка, которой испытываются леса, превышала расчетную в 2 раза.

Испытание опорных и подвесных строительных лесов после контрольной сборки производится равномерно распределенной по верхнему ярусу нагрузкой 2,5 кПа (250 кгс/кв. м) в течение 10 мин. После испытания леса разбираются. Все их элементы должны разбираться без значительных усилий. В элементах проверяют целостность сварных швов, отсутствие остаточных деформаций, неизменность геометрических форм и размеров. Обнаруженные дефекты устраняются и испытания повторяются. О результатах испытаний должен составляться акт.

Передвижные леса, кроме того, должны быть испытаны динамической нагрузкой, превышающей расчетную на 10%.

Результаты испытаний строительных лесов должны быть отражены в акте их приемки и в "Журнале приемки и осмотра строительных лесов и подмостей".

В случаях многократного использования подвесных строительных лесов они могут быть допущены к эксплуатации без испытаний при условии, что конструкция, на которую подвешиваются леса, испытана нагрузкой, превышающей расчетную на менее чем в 2 раза, а закрепление строительных лесов осуществлено типовыми узлами (устройствами), выдержавшими испытания.

Периодические испытания должны включать:

- проверку массы строительных лесов;
- контрольную сборку строительных лесов;
- испытания строительных лесов на прочность и устойчивость.

Испытания на прочность и устойчивость должны проводиться в рабочем положении строительных лесов.

## 2.8 Система маркировки лесов для определения соответствия конструкций и модификации строительных лесов

### 2.8.1. Классификация системы маркировки

Из-за сложной конструкции строительных лесов и множества отдельных деталей, необходимых для правильной сборки, разработана система маркировки (информационные таблички) для конструкции и модификации строительных лесов. Она состоит из трех цветных меток и описывается следующим образом:

• Зеленая разрешающая метка означает, что строительные леса безопасны для использования по назначению.

• Желтая предупреждающая метка означает, что леса были собраны не по норме. Чтобы соответствовать определенным условиям работы или требованиям, необходимо сделать все возможное, чтобы как можно скорее восстановить желтую метку до зеленой метки.

• Красная запрещающая метка означает, что каркас не подходит для использования.

### 2.8.2. Требования к средствам маркировки

В местах подъема работников на леса должны размещаться следующие информационные таблички (приложение 3):

• красного цвета **«ОПАСНО! Сборка и разборка лесов»** (далее – табличка красного цвета) с указанием: номера лесов по журналу учета лесов и подмостей; места установки лесов; даты начала установки лесов; ответственного за безопасную организацию работ на высоте организации, выполняющей сборку и разборку лесов (организация, фамилия, имя, отчество, телефон); ответственного за учет лесов (подразделение, фамилии, имя, отчество, телефон) – постоянно;

• желтого цвета **«ВНИМАНИЕ! Леса собраны»** (далее – табличка желтого цвета) с указанием: номера лесов по журналу учета лесов и подмостей (подразделения); места установки лесов; высоты лесов; протяженности лесов; количества мест подъема работников на леса; величин допускаемых нагрузок; информации об использовании лесов; ответственного от подразделения за приемку лесов в эксплуатацию (подразделение, фамилии, имя, отчество, телефон) – после окончания сборки лесов, до полного окончания работ с применением данных лесов;

• зеленого цвета **«Леса приняты в эксплуатацию»** (далее – табличка зеленого цвета) с указанием информации о приемке лесов в эксплуатацию: организация, принимающая леса в эксплуатацию; марка лесов, инвентарный номер; номер лесов по журналу учета лесов и подмостей подразделения; место установки лесов; цель установки лесов; высота лесов; протяженность лесов; количество мест подъема работников на леса; величина допускаемых нагрузок; должность, фамилия, имя, отчество ответственного за безопасную организацию работ на высоте (руководителя работ) организации, работники

которой будут выполнять работы с применением данных лесов, подпись, телефон; подразделение, фамилия, имя, отчество ответственного за приемку лесов в эксплуатацию, подпись, телефон; дата приема лесов в эксплуатацию по журналу приема и осмотра лесов и подмостей; номер и дата утверждения акта приема лесов в эксплуатацию (не требуется, если леса высотой до 4 метров);

- с указанием величин допускаемых нагрузок на настилы лесов и схемы их размещения;
- с указанием схемы эвакуации работников в случае возникновения аварийной ситуации (приложение 5).

**ВНИМАНИЕ! Работа с лесов при отсутствии на лесах хотя бы одного из перечисленных плакатов (табличек) запрещается.**

Чтобы обеспечить наличие надлежащих цветных информационных табличек, руководитель работ по эксплуатации строительных лесов осматривает леса ежедневно с момента их монтажа до снятия, а также после любых периодов влажной погоды или сильного ветра, которые могли ослабить леса, и после любых изменений или дополнений.

Средства маркировки (информационные таблички) должны быть изготовлены из пластика ПВХ толщиной 3 мм и размером 20*15см (h=20 см; b=15 см.) Должен быть предусмотрен кармашек для вставления табличек по текущей информации состояния лесов размером 20*15см. (h=20 см; b=15 см.) Информационная табличка должна быть прикреплена болтовым соединением к стойке лесов на высоте 1,5 м рядом с размещенным подъемом на леса.

## 2.9. Требования к безопасному производству работ на строительных лесах

### 2.9.1. Условия допуска работников к работе на высоте

К работам на высоте допускаются лица не моложе 18 лет, прошедшие медицинский осмотр без противопоказаний к выполнению работ на высоте, имеющие профессиональные навыки, прошедшие обучение безопасным методам и приемам работ и получившие соответствующее удостоверение и проинструктированные по охране труда и пожарной безопасности.

Перед началом производства работ, необходимо оформить наряд-допуск (приложение №7).

В остальных случая руководствоваться действующими правилами по охране труда согласно приложению №1.

### 2.9.2. Требования к месту установки строительных лесов

Место для установки лесов, подмостей должно быть очищено от грязи и мусора, очистить его от загрязнений. Удалить людей из рабочей зоны во избежание их травмирования от возможного падения деталей и инструментов. Установить достаточное освещение и без слепящего действия.

Поверхность земли, на которую устанавливаются средства подмащивания, должна быть спланирована (выровнена и утрамбована) с обеспечением отвода с нее поверхностных вод.

В месте установки лесов и подмостей не должно быть открытых люков, колодцев, проемы должны быть закрыты, при необходимости оградить место работы.

Перед началом работ в условиях дорожного движения необходимо принять меры, исключающие возможность наезда на леса и подмости транспортных средств или задевания перемещаемыми грузами.

Перед началом работ на высоте проход внизу должен быть ограждён, запрещен, опасная зона должна быть обозначена знаками безопасности «Опасная зона. Проход запрещен».

В местах подъема людей на леса и подмости должны висеть плакаты с указанием величины и схемы размещения нагрузок.

### 2.9.3. Требования к безопасности производству работ на строительных лесах

Работать следует только с теми лесами и подмостями, которые допущены к эксплуатации, исправны и с не истекшим сроком испытания, быть внимательным и осторожным.

Леса и подмости следует содержать в чистоте в течение всего рабочего дня и не загромождать их мусором, посторонними предметами.

В остальных случаях руководствоваться действующими правилами по охране труда согласно приложению №1.

### 2.9.4. Случаи приостановки работ на строительных лесах

При аварийных ситуациях работы на строительных лесах приостановить. Люди выводятся из опасной зоны, информация доводится до соответствующих служб и руководителю работ, а в его отсутствие руководству организации.

При изменении погодных условий (снегопад, туман или дождь), ухудшающих видимость в пределах фронта работ, а также усилении ветра до скорости 10 м/с и более, прекратить работы и перейти в безопасное место.

При возникновении неисправностей лесов, подмостей, а также повреждении целостности или потери устойчивости конструкций, приостановить работу и сообщить об этом руководителю работ.

При пожаре или загорании немедленно сообщить в пожарную часть. Обесточить оборудование в зоне пожара или загорания и приступить к тушению пожара имеющимися первичными средствами пожаротушения. О пожаре доложить руководителю работ, а в его отсутствие – руководству предприятия.

При проведении проверок строительных лесов производителем работ или специалистом ОТ и ПБ по чек-листу (приложение №2) и выявления хотя бы одного нарушения по пунктам чек-листа, работы приостановить до устранения нарушений.

## 2.10. Хранение строительных лесов

В периоды между эксплуатацией организуется хранение строительных лесов.

Детали лесов хранят в рассортированном виде (стойки, ригели, раскосы, рамы) в контейнерах и пакетах. Мелкие детали (анкеры, патрубки, хомуты и т.п.) хранят отдельно в таре.

Леса следует хранить в закрытом помещении или под навесом на подкладках, исключающих соприкосновение с грунтом.

Контейнеры, пакеты и тара могут укладываться в штабели, но не более чем в три яруса.

## 3. Средства подмащивания. Технические требования.

Ко всем средствам подмащивания применяются требования раздела 2 данного стандарта. Помимо этого, необходимо следовать требованиям ниже.

### 3.1. Тип, основные параметры средств подмащивания.

| Тип подмостей | Максимально допустимая высота верхней рабочей платформы | Минимальные размеры рабочей площадки (ширина× длина) | Минимальные размеры платформы (ширина× длина) | Минимальная высота между платформами |
|---|---|---|---|---|
| ПСП-подмости сборно-разборные из плоских секций | 10,0 | 1,25x1,00 | 0,60x1,00 | 1,90 |
| ПСО-подмости сборно-разборные из объемных секций | 14,00 | 1,25x1,00 | 0,60x1,00 | 1,90 |
| Примечание - В обоснованных случаях максимально допустимая высота верхней рабочей платформы средства подмащивания может быть увеличена. В данных случаях конструкцию необходимо крепить к структурным элементам капитальной конструкции (стена, колонна, ригель и т.д.). | | | | |

### 3.2. Тип доступа к платформе

Подмости должны быть оборудованы лестницами следующих типов:

| Тип лестницы | Геометрические параметры |
|---|---|
| маршевая лестница | наклон лестницы 35° 55°;<br>шаг ступеней 185 мм 225 мм;<br>минимальная глубина ступени d=200 мм;<br>минимальная ширина лестницы 500 мм;<br>горизонтальное расстояние между ступенями 0 50 мм |

| | |
|---|---|
| наклонная лестница | наклон 55° 75°;<br>шаг ступеней 230 мм 300 мм;<br>диаметр или ширина ступени 20 мм 80 мм;<br>минимальная ширина лестницы 450 мм;<br>максимальное вертикальное расстояние между различными платформами 4,0 м;<br>максимальное расстояние между землей и первой платформой 5,0 м. |
| вертикальная лестница | наклон $75° \leq \alpha \leq 90°$;<br>горизонтальное расстояние от переднего края ступени или от центра ступени до любого препятствия за лестницей $s \geq 150$ мм;<br>расстояние между ступенями 230 мм $\leq t \leq$ 300 мм;<br>диаметр ступени 20 мм $\leq d \leq$ 51 мм;<br>минимальная ширина лестницы 450 мм;<br>максимальное вертикальное расстояние между различными платформами 4,0 м;<br>максимальное расстояние между землей и первой платформой 5,0 м. |

Лестницы, устанавливаемые под углом до 55° к горизонту, должны иметь перильное ограждение.

Защитное ограждение маршевой лестницы должно включать по крайней мере одно ограждение для коленей. Расстояние в свету между поручнем и ограждением для коленей, а также между ограждением для коленей и бортовым элементом не должно превышать 450 мм (рисунок 1).

Лестницы с углом наклона от 55° до 75° должны быть оборудованы поручнями. Поручень должен располагаться на расстоянии не более 1000 мм от основания лестницы по вертикали (рисунок 2).

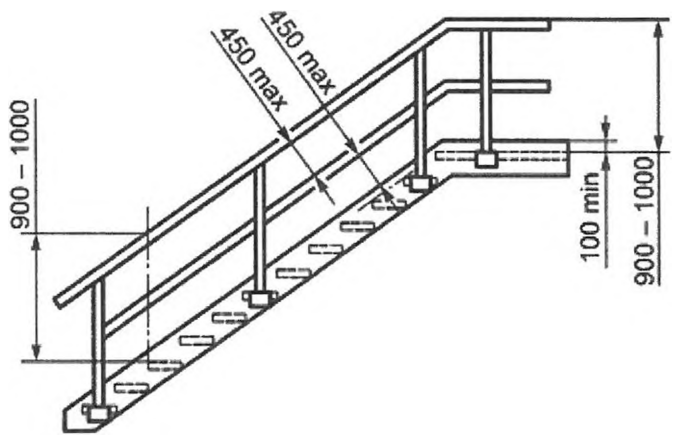

Рисунок 1 - Геометрические параметры защитного ограждения маршевой лестницы

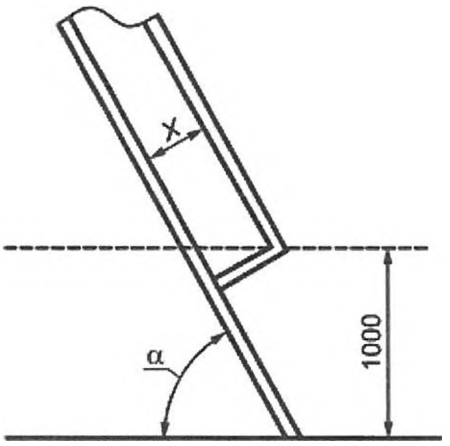


Рисунок 2 - Расположение поручней на лестнице с углом наклона от 55° до 75°

Вертикальные лестницы длиной более 3,0 м с углом от 75° и более должны быть оборудованы средствами индивидуальной защиты от падения с высоты (СИЗ), начиная с высоты 1,8 м, совместимыми в соответствии с инструкциями предприятия изготовителя.

На одном лестничном марше высота ступени должна быть постоянной.

Ступени лестниц должны иметь хорошее сопротивление скольжению, чтобы не было опасности поскользнуться и иметь решетчатую конструкцию.

Расстояние от земли до первой ступени должно быть не более 400 мм (если первой ступенью является платформа, допускается 600 мм).

### 3.3 Защитные ограждения

Каждая рабочая площадка подмостей должна быть оборудована защитными ограждениями.

Высота защитных ограждений площадки должна быть не менее 1100 мм.

Защитные ограждения должны включать в себя по крайней мере одно промежуточное ограждение для коленей. Расстояние в свету между поручнями и ограждением для коленей, а также между ограждением для коленей и бортовым элементом должно быть не более 450 мм.

Если вместо ограждения для коленей используют вертикальные стержни, горизонтальное расстояние в свету между этими стержнями должно быть не более 180 мм.

Бортовой элемент с минимальным размером бортика 150 мм следует устанавливать на расстоянии не более 10 мм от уровня пола и края площадки.

Использование цепей, тросов или канатов вместо жестких поручней защитных перил не допускается.

### 3.5 Требования к конструкции

Не допускается использование деревянных элементов конструкции и настилов.

Стабилизаторы и выносные опоры подмости должны быть спроектированы как составная часть основной конструкции подмостей и должны обеспечиваться средствами регулировки для обеспечения контакта с землей или опорной поверхностью. Способ крепления стабилизатора или опоры к конструкции подмостей должен иметь достаточную прочность и быть таким, чтобы реакционные нагрузки в стабилизаторе или выносной стороне передавались на конструкцию подмостей без скольжения, вращения или другого перемещения стабилизатора или опоры.

Конструкции подмостей должны быть спроектированы таким образом, чтобы не было возможности отсоединить верхний компонент, до тех пор пока он не будет поднят более чем на 100 мм над нижним.

Используемые материалы должны быть устойчивы к коррозии, вызываемой окружающей средой. При испытании на коррозионную устойчивость все металлические компоненты изделия не должны проявлять признаков коррозии. Наличие потускнения и белого налета является допустимым.

### 3.7 Требования к эксплуатации передвижных средств подмащивания

При эксплуатации передвижных средств подмащивания необходимо выполнять следующие требования:

а) уклон поверхности, по которой осуществляется перемещение средств подмащивания в поперечном и продольном направлениях, не должен превышать величин, указанных в паспорте или инструкции завода-изготовителя для этого типа средств подмащивания;

б) передвижение средств подмащивания при скорости ветра более 10 м/с не допускается;

в) перед передвижением средства подмащивания должны быть освобождены от материалов и тары и на них не должно быть людей;

г) двери в ограждении средств подмащивания должны открываться внутрь и иметь фиксирующее устройство двойного действия, предохраняющее их от самопроизвольного открытия.

Нахождение работников на перемещаемых лесах не допускается.

Минимум два колеса ходовой части должны быть поворотными и прикреплены к основной конструкции подмостей таким образом, чтобы их нельзя было случайно отсоединить.

Каждое поворотное колесо ходовой части подмостей должно быть снабжено тормозным устройством.

Тормозное устройство должно быть сконструировано таким образом, чтобы его можно было разблокировать только преднамеренным действием.

Тормозное устройство должно блокировать поворот колеса и вращение.

Тормозное устройство должно эффективно предотвращать любое вращение колеса при приложении горизонтального усилия.

## 4. Трапы, мостики модульного типа. Технические требования

Переходные мостики модульного типа, трапы, лестницы предназначены для безопасного прохода и перемещения персонала на строительных участках, имеющих существенные препятствия (перепады фундаментной плиты, траншеи и канавы, трубопроводы и т.п.), для обеспечения доступа к имеющимся вспомогательным устройствам, установкам, оборудованию. Конструкции модульной системы должны поставляться предприятием заводом-изготовителем комплектно. В состав комплекта должны входить (Рисунок 3):

- перильные ограждения лестницы высотой не менее 1,1 м., расстояние между горизонтальными элементами в вертикальной плоскости ограждения должно быть не более 0,45 м.;
- трапы (настилы) - минимальная ширина трапа 500 мм;
- лестничные марши - исполнение в соответствии с п. 3.2;
- бортовые ограничители высотой 0,15 м.;
- поручни лестничной площадки высотой не менее 1,1 м., расстояние между горизонтальными элементами в вертикальной плоскости ограждения должно быть не более 0,45 м.;
- крепежные детали.

Толщина металла конструкций от 3 мм до 7 мм, нормативная временная нагрузка на конструкции не менее 200 кгс/м.

Модульные лестницы, трапы, мостики должны быть выполнены из оцинкованной стали, иметь противоскользящую поверхность на основе решетчатого настила, состоящего из несущих стальных полос разных размеров и специально подготовленных соединительных (поперечных) прутков, соединенных в местах их пересечения методом кузнечнопрессовой сварки. Несущие полосы, расположенные в одном направлении параллельно друг другу с заданным шагом, воспринимают рабочую нагрузку и определяют длину настила. Связующие прутки объединяют несущие полосы между собой. Сварной настил изготавливается с элементами противоскольжения (зазубренный) – зуб пилы S4 или зуб-трапеция S5.

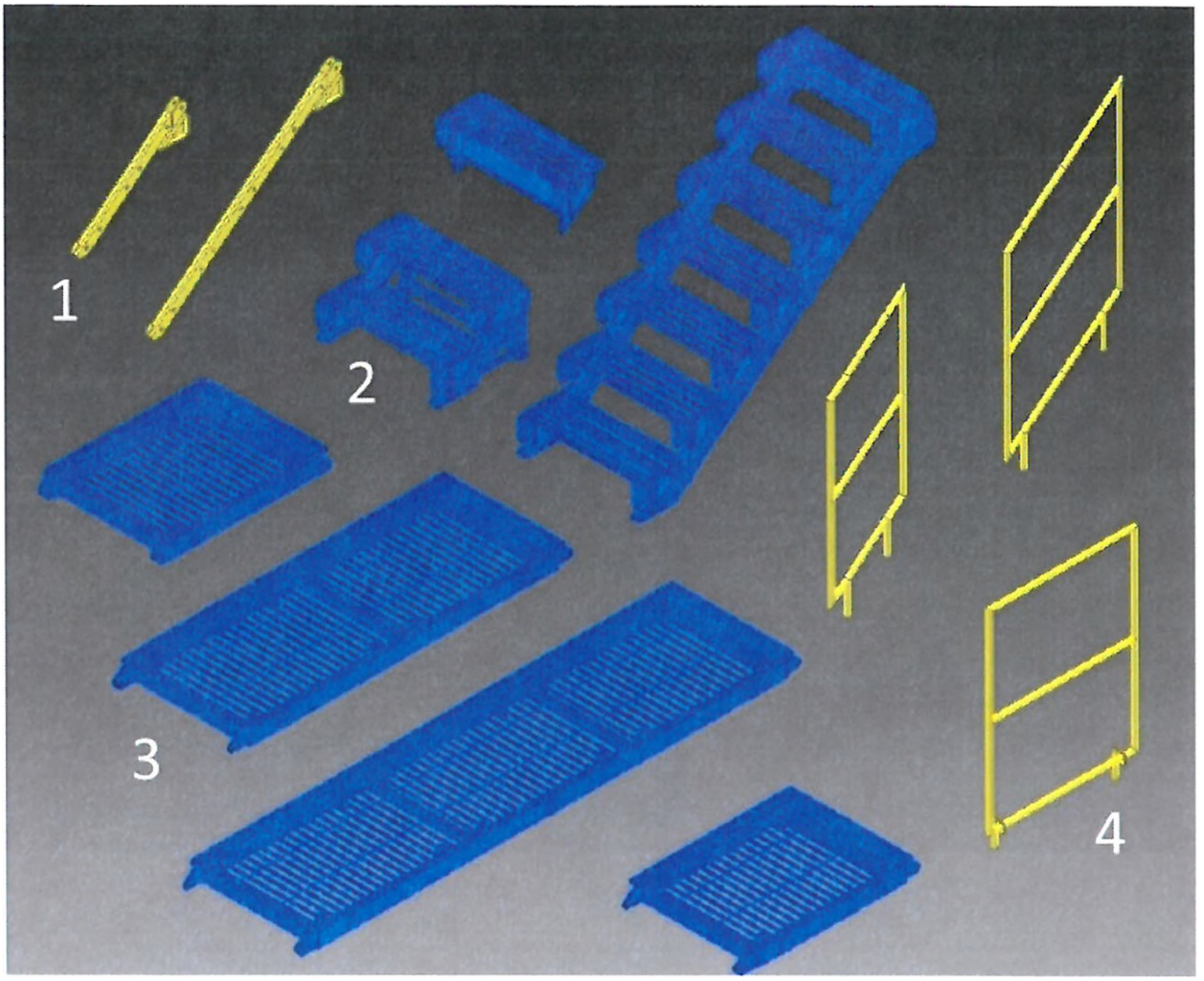


Рисунок 3 – Элементы комплекта переходного мостика модульного типа (1 – поручни лестничной площадки, 2 – лестничные марши, 3 – трапы (настилы), 4 - перильные ограждения)

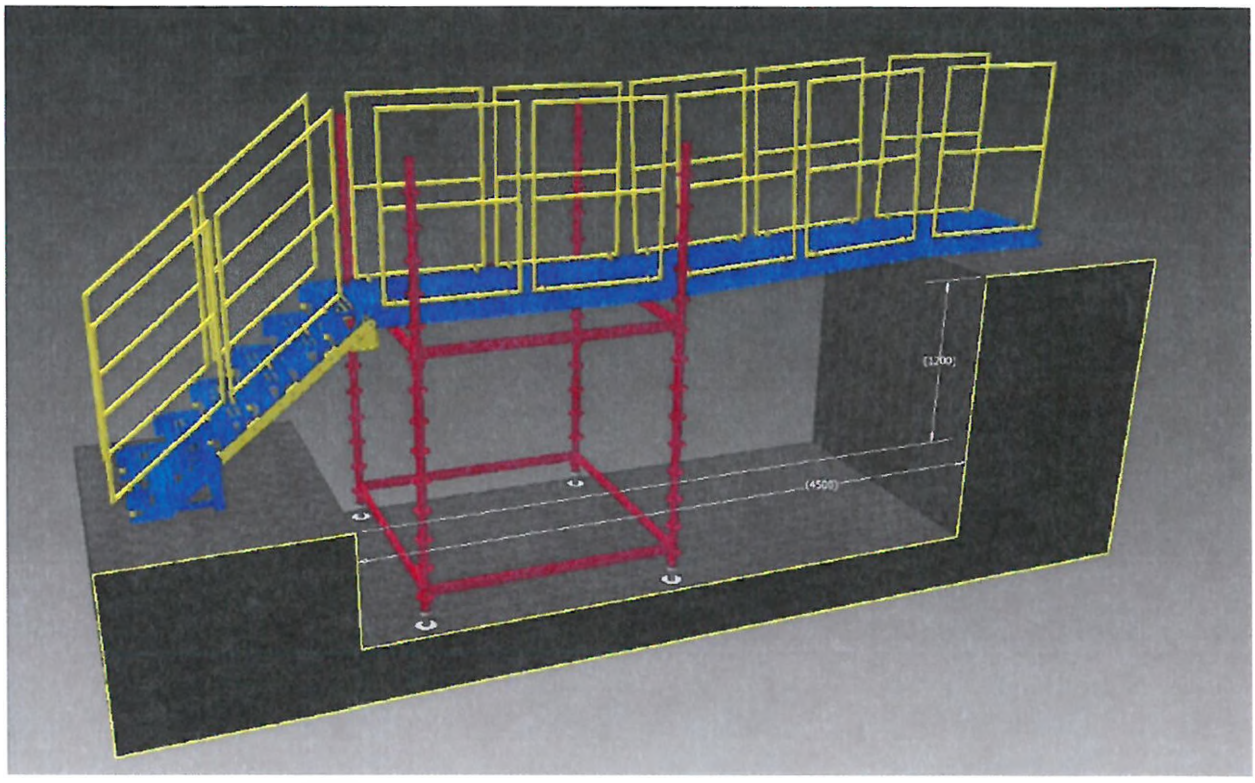


Рисунок 4 – Пример мостика модульного типа в сборе.

### 4.1. Требования охраны труда при монтаже и эксплуатации трапов, мостиков модульного типа.

Монтаж элементов системы должен производится в строгом соответствии с проектом производства работ (ППР) и другими регламентами, техническими картами и документами на производство данных работ, а также с соблюдением государственных нормативных требований по охране труда, превышение максимально допустимых нагрузок на элементы конструкции запрещено.

При эксплуатации трапов, мостиков модульного типа необходимо руководствоваться разделом 2 данного стандарта, а также приложением №1.

### 4.2 Хранение

Конструкции лестничных маршей, площадок и ограждений следует хранить в штабелях в горизонтальном положении с опиранием на деревянные подкладки и прокладки. Подкладки должны быть толщиной не менее 50 мм и шириной не менее 100 мм. Прокладки должны быть толщиной не менее 20 мм и шириной не менее 100 мм. Высота штабеля должна быт не более 1,5 метров для ограждений и 2,0 м для лестничных маршей и площадок

## 5. Приложение №1 Действующие нормы и правила

| | |
|---|---|
| 1 | Правила по охране труда при работе на высоте (утв. Приказом Минтруда России от 28.03.2014 № 155н); |
| 2 | Правила по охране труда в строительстве приказ от 1 июня 2015 года №336н |
| 3 | Порядок обучения по охране труда и проверки знаний требований охраны труда работников организаций (утв. Постановлением Министерства труда и социального развития Российской Федерации и Министерства образования Российской Федерации от 13.01.2003 года № 1/29); |
| 4 | ГОСТ Р 58752-2019. Средства подмащивания. Общие технические условия; Утвержден и введен в действие Приказом Федерального агентства по техническому регулированию и метрологии от 12 декабря 2019 г. N 1382-ст |
| 5 | ГОСТ 27321-2018. Межгосударственный стандарт. Леса стоечные приставные для строительно-монтажных работ (введен в действие Приказом Росстандарта от 02.10.2018 № 694-ст); |

**Приложение №2 Чек-лист для ежедневной проверки лесов и средств подмащивания.**

## ЕЖЕДНЕВНАЯ ПРОВЕРКА ЛЕСОВ И СРЕДСТВ ПОДМАЩИВАНИЯ

МОСИНЖПРОЕКТ

АКЦИОНЕРНОЕ ОБЩЕСТВО
(АО «Мосинжпроект»)

Чек-лист проверки лесов и средств подмащивания

рег.номер

| | | Номер элемента чек-листа | Подписи и проверки по чек-листу | |
|---|---|---|---|---|
| | | | Руководитель работ по установке | Руководитель работ по эксплуатации |
| 1 | Выполнено крепление к конструкциям или упорам | 1 | | |
| 2 | Установлено перильное ограждение | 2 | | |
| 3 | Установлено промежуточное ограждение | 3 | | |
| 4 | Установлена отбортовка | 4 | | |
| 5 | Установлен настил с люком | 5 | | |
| 6 | Установлен сплошной настил | 6 | | |
| 7 | Установлена лестница для выхода на настил | 7 | | |
| 8 | В наличии паспорт или бирка на леса (средства подмащивания) | 8 | | |
| 9 | Вывешена табличка и журнал контроля | 9 | | |
| 10 | Установлена диагональная связь | 10 | | |
| 11 | Установлены опорные элементы | 11 | | |
| | | Дата | | |

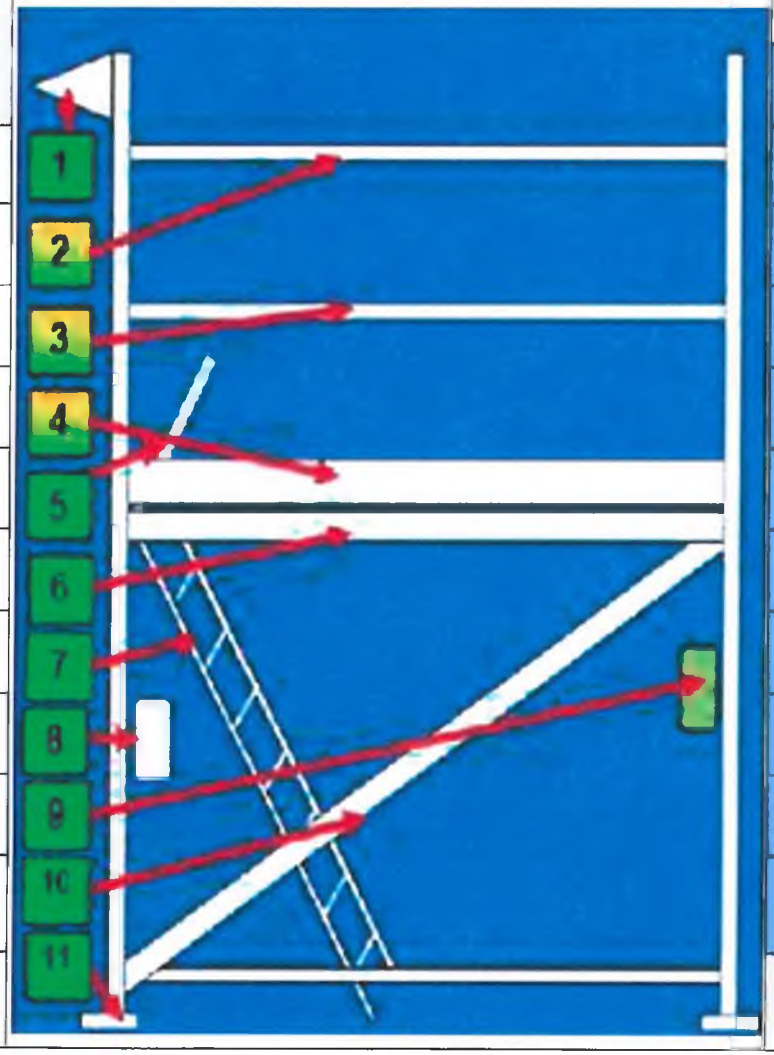

**Приложение №3 Средства маркировки**

**ОПАСНО!** МОСИНЖПРОЕКТ

**СБОРКА / РАЗБОРКА ЛЕСОВ**

**ПОСТОРОННИМ ВХОД ЗАПРЕЩЕН!**

| | |
|---|---|
| Номер лесов по журналу учета лесов и подмостей ПФ | |
| Место установки лесов (координаты, диспетчерское наименование оборудования) | |
| Дата начала установки лесов | |

**ОБЯЗАТЕЛЬНО ПРИМЕНЕНИЕ СИСТЕМ ОБЕСПЕЧЕНИЯ БЕЗОПАСНОСТИ РАБОТ НА ВЫСОТЕ!**

| | |
|---|---|
| Ответственный за безопасную организацию работ на высоте организации, выполняющей сборку / разборку лесов (организация, фамилия, имя, отчество, телефон) | |
| Контактное лицо, ответственное за учет лесов на объекте АО «Мосинжпроект» | |

**ВНИМАНИЕ!** МОСИНЖПРОЕКТ

**ЛЕСА СОБРАНЫ**

**РАБОТА С ЛЕСОВ РАЗРЕШАЕТСЯ ПОСЛЕ ПРИЕМКИ ЛЕСОВ РАБОТОДАТЕЛЕМ, ПОСТОРОННИМ ВХОД ЗАПРЕЩЕН!**

| | | | |
|---|---|---|---|
| Номер лесов по журналу учета лесов и подмостей ПФ | | | |
| Место установки лесов (координаты, диспетчерское наименование оборудования) | | | |
| Высота лесов | | Протяженность лесов | |
| Количество мест подъема работников на леса | | | |
| Величина допускаемых нагрузок | | | |

**Информация об использовании лесов**

| Организация | Дата начала работ | Дата окончания работ | Руководитель работ по эксплуатации лесов | |
|---|---|---|---|---|
| | | | Фамилия, инициалы | Телефон |
| | | | | |
| | | | | |
| | | | | |
| | | | | |
| | | | | |

| | |
|---|---|
| Контактное лицо, ответственное за учет лесов на объекте АО «Мосинжпроект» | |

**ЛЕСА ПРИНЯТЫ В ЭКСПЛУАТАЦИЮ**

| | |
|---|---|
| Организация | |
| Марка лесов, инвентарный номер | |
| Номер лесов по журналу учета лесов и подмостей ПФ | |
| Место установки лесов (координаты, диспетчерское наименование оборудования) | |
| Цель установки лесов (содержание работ) | |
| Высота лесов | Протяженность лесов |
| Количество мест подъема работников на леса | |
| Величина допускаемых нагрузок | |

**Леса приняты в эксплуатацию:**

| | |
|---|---|
| Ответственный за безопасную организацию работ на высоте (руководитель работ) организации, работники которой будут выполнять работы с применением данных лесов (должность, фамилия, имя, отчество, подпись о приемке лесов в эксплуатацию, телефон) | |
| Ответственный от [illegible] за приемку лесов в эксплуатацию (подразделение, фамилия, имя, отчество, подпись о приемке лесов в эксплуатацию, телефон) | |
| Дата приемки лесов в эксплуатацию (дата по журналу приема и осмотра лесов и подмостей) | |
| Акт приемки лесов в эксплуатацию (номер и дата утверждения акта (не требуется, если леса высотой до 4 м)) | |

**Приложение №4 Журнал учета лесов и подмостей**

# ЖУРНАЛ УЧЕТА ЛЕСОВ И ПОДМОСТЕЙ*

_____

(наименование объекта строительства (подразделения, участка работ))

| Место установки лесов (подмостей) и их высота; наименование организации, которая их установила | Тип лесов (подмостей), кем утвержден паспорт | Дата приемки (осмотра) лесов (подмостей) и номер акта приемки | Заключение о пригодности лесов (подмостей) к эксплуатации | ФИО, должность работника, который проводил приемку (осмотр) лесов (подмостей) к эксплуатации | Подпись работника, который проводил приемку (осмотр) лесов (подмостей) |
|---|---|---|---|---|---|
| 1 | 2 | 3 | 4 | 5 | 6 |
| | | | | | |
| | | | | | |

**Приложение №5 Пример схемы эвакуации.**

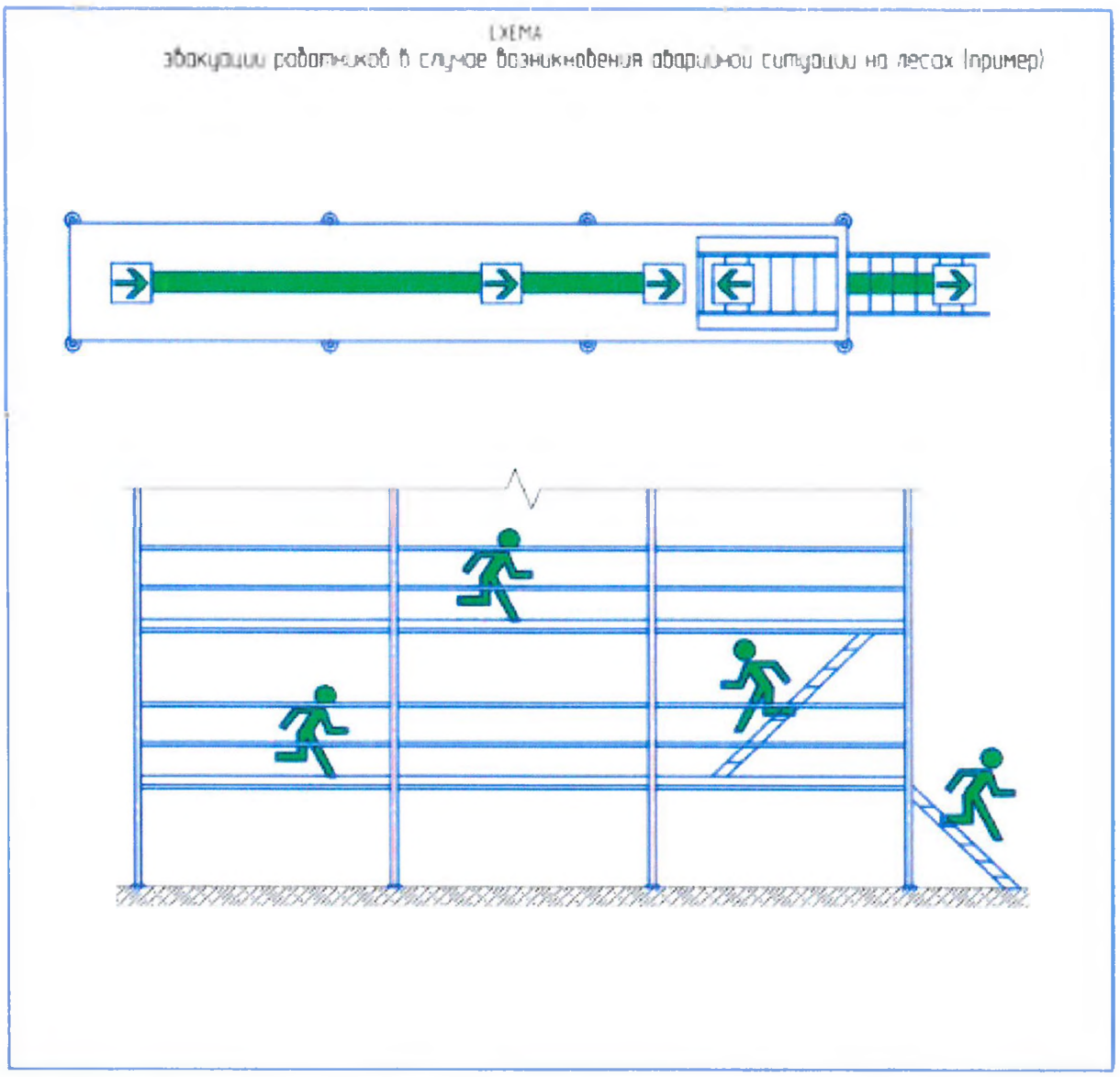

**Приложение №6. Акт приемки лесов в эксплуатацию**

**(Рекомендуемый образец)**

**Утверждаю:**

_____
(должность)

_____
(подпись)

«___»_____ 20___г.

**АКТ № _____**

**приемки лесов в эксплуатацию**

_____ (нименование объекта) «____»_____ 20___г.

Место установки лесов_____
(наименование подразделения, координаты, привязка к оборудованию)

Леса установлены _____
(наименование подрядной организации, установившей леса)

Цель установки лесов_____
(наименование работ)

**Комиссия**_____
(наименование организации, принимающей леса в эксплуатацию)

**в составе**:

_____
(должность, фамилия и инициалы ответственного за безопасную организацию работ на высоте организации, работники которой будут выполнять работы с применением данных лесов)

_____
(должность, фамилия и инициалы ответственного за безопасную организацию работ на высоте организации, которая производила сборку лесов (не требуется, если организация производила сборку лесов для выполнения работ на высоте с применением данных лесов собственными силами))

_____
(должность, фамилия и инициалы работника, включенного в состав комиссии по решению руководства организации, принимающей леса в эксплуатацию (может не назначаться))

**Произвела осмотр установленных лесов**

1. Марка (наименование лесов), заводской номер _____

   _____

2. Инвентарный номер _____

3. Высота лесов (в метрах с точностью до десятых) _____

4. Протяженность лесов (в метрах с точностью до десятых) _____

5. Величина допускаемых нагрузок _____

6. Количество мест подъема работников на леса _____

7. Опирание стоек лесов выполнено на _____

8. Соответствие собранного каркаса монтажным схемам и правильность сборки узлов: _____

9. Наличие и исправность подъемных лестниц _____
(имеется, отсутствуют, исправны, неисправны)

10. Наличие связей и креплений лесов, прочность узлов крепления элементов лесов _____
_____

11. Наличие деформации стоек лесов, наклон вертикальность стоек _____
(имеется, отсутствует)

12. Состояние настилов лесов _____
(удовлетворяет требованиям правил, не удовлетворяет)

13. Наличие предохранительного настила _____
(имеется, отсутствует, не требуется)

14. Наличие и исправность перильного, промежуточного и бортового элементов ограждения _____
_____
(имеется, отсутствует)

15. Наличие заземления (для металлических лесов) _____
(имеется, отсутствует, устанавливает производитель работ)

16. Наличие устройств молниезащиты _____

17. Результаты испытаний лесов _____
(имеются, отсутствуют)

18. Наличие на лесах оформленной таблички красного цвета _____

19. Наличие на лесах оформленной таблички желтого цвета _____

20. Наличие на лесах плаката (информационной таблички) с указанием схемы эвакуации работников в случае возникновения аварийной ситуации _____

21. Наличие на лесах плаката (информационной таблички) с указанием величин допускаемых нагрузок на настилы лесов и схемы их размещения _____

**Заключение комиссии** _____

Члены комиссии:

## Приложение 7. Форма наряда-допуска

**Наряд-допуск N_____**
**на производство работ на высоте**

Организация: _____

Подразделение: _____

Выдан "_____"_____20___года

Действителен до "_____"_____20___года

Ответственному руководителю работ: _____

(фамилия, инициалы)

Ответственному исполнителю работ: _____

(фамилия, инициалы)

На выполнение работ: _____

Состав исполнителей работ (члены бригады):

| Фамилия, имя, отчество (при наличии) | С условиями работ ознакомил, инструктаж провел (подпись) | С условиями работ ознакомлен (подпись) |
|---|---|---|
| | | |
| | | |
| | | |

Место выполнения работ: _____

Содержание работ: _____

Условия проведения работ: _____

Опасные и вредные производственные

факторы, которые действуют или могут _____

возникнуть в местах выполнения работ: _____

_____

Начало работ: _____час____мин "_____"_____20____г.

Окончание работ: _____час____мин "_____"_____20____г.

| Системы обеспечения безопасности работ на высоте: | Состав системы: |
|---|---|
| Удерживающие системы | |

| | |
|---|---|
| Системы позиционирования | |
| Страховочные системы | |
| Эвакуационные и спасательные системы | |

1. Необходимые для производства работ:

материалы: _____

инструменты: _____

приспособления _____

2. До начала работ следует выполнить следующие мероприятия:

| Наименование мероприятия или ссылки на пункт ППР или технологических карт | Срок выполнения | Ответственный исполнитель |
|---|---|---|
| | | |
| | | |

3. В процессе производства работ необходимо выполнить следующие мероприятия:

| Наименование мероприятия по безопасности работ на высоте | Срок выполнения | Ответственный исполнитель |
|---|---|---|
| | | |
| | | |

4. Особые условия проведения работ:

| Наименование условий | Срок выполнения | Ответственный исполнитель |
|---|---|---|
| | | |
| | | |

Наряд выдал:

_____ _____

(дата) (время)

Подпись:

_____ _____

(подпись) (фамилия, инициалы)

Наряд продлил:

_____ _____

(дата) (время)

Подпись:

_____ _____

(подпись) (фамилия, инициалы)

5. Разрешение на подготовку рабочих мест и на допуск к выполнению работ:

| Разрешение на подготовку рабочих мест и на допуск к выполнению работ выдал (должность, фамилия или подпись) | Дата, время | Подпись работника, получившего разрешение на подготовку рабочих мест и на допуск к выполнению работ |
|---|---|---|
| 1 | 2 | 3 |

| | | |
|---|---|---|
| | | |
| | | |

Рабочие места подготовлены.

Ответственный руководитель работ

(исполнитель работ) (подпись, фамилия, инициалы)

6. Ежедневный допуск к работе и время ее окончания:

| Бригада получила целевой инструктаж и допущена на подготовленное рабочее место | | | | Работа закончена, бригада удалена | |
|---|---|---|---|---|---|
| наименование рабочего места | дата, время | подписи (подпись) (фамилия, инициалы) | | дата, время | подпись ответственного исполнителя работ (подпись) (фамилия, инициалы) |
| | | ответственный руководитель работ | ответственный исполнитель работ | | |
| 1 | 2 | 3 | 4 | 5 | 6 |
| | | | | | |
| | | | | | |

7. Изменения в составе бригады:

| Введен в состав бригады (фамилия, инициалы) | Выведен из состава бригады (фамилия, инициалы) | Дата, время | Разрешил (подпись, фамилия, инициалы) |
|---|---|---|---|
| 1 | 2 | 3 | 4 |
| | | | |
| | | | |
| | | | |

8. Регистрация целевого инструктажа при первичном допуске:

Инструктаж провел: _____ Инструктаж прошел _____

Лицо, выдавшее наряд: _____ Ответственный _____

(фамилия, инициалы) руководитель работ: (фамилия, инициалы)

_____ _____

(подпись) (подпись)

Ответственный _____ Ответственный _____

Руководитель работ: (фамилия, инициалы) исполнитель работ: (фамилия, инициалы)

_____ _____

(подпись) (подпись)

Ответственный _____ Члены бригады: _____

исполнитель работ: (фамилия, инициалы) (фамилия, инициалы)

(подпись) (подпись)

Наряд-допуск выдал:

(лицо, уполномоченное приказом руководителя организации)

9. Письменное разрешение (акт-допуск) действующего предприятия (эксплуатирующей организации) на производство работ имеется. Мероприятия по безопасности строительного производства согласованы (заполняется при проведении работ на территории действующих предприятий):

(должность, Ф.И.О., подпись уполномоченного лица)

10. Рабочее место и условия труда проверены. Мероприятия по безопасности производства, указанные в наряде-допуске выполнены.

Разрешаю приступить к выполнению работ:

(дата, подпись) (фамилия, инициалы)

Наряд допуск продлен до:

(дата, подпись) (фамилия, инициалы)

11. Работа выполнена в полном объеме. Материалы, инструмент, приспособления убраны. Члены бригады выведены, наряд-допуск закрыт.

Ответственный руководитель работ: Лицо, выдавшее наряд-допуск:

(дата, подпись) (дата, подпись)